コンソレーション（中学生）

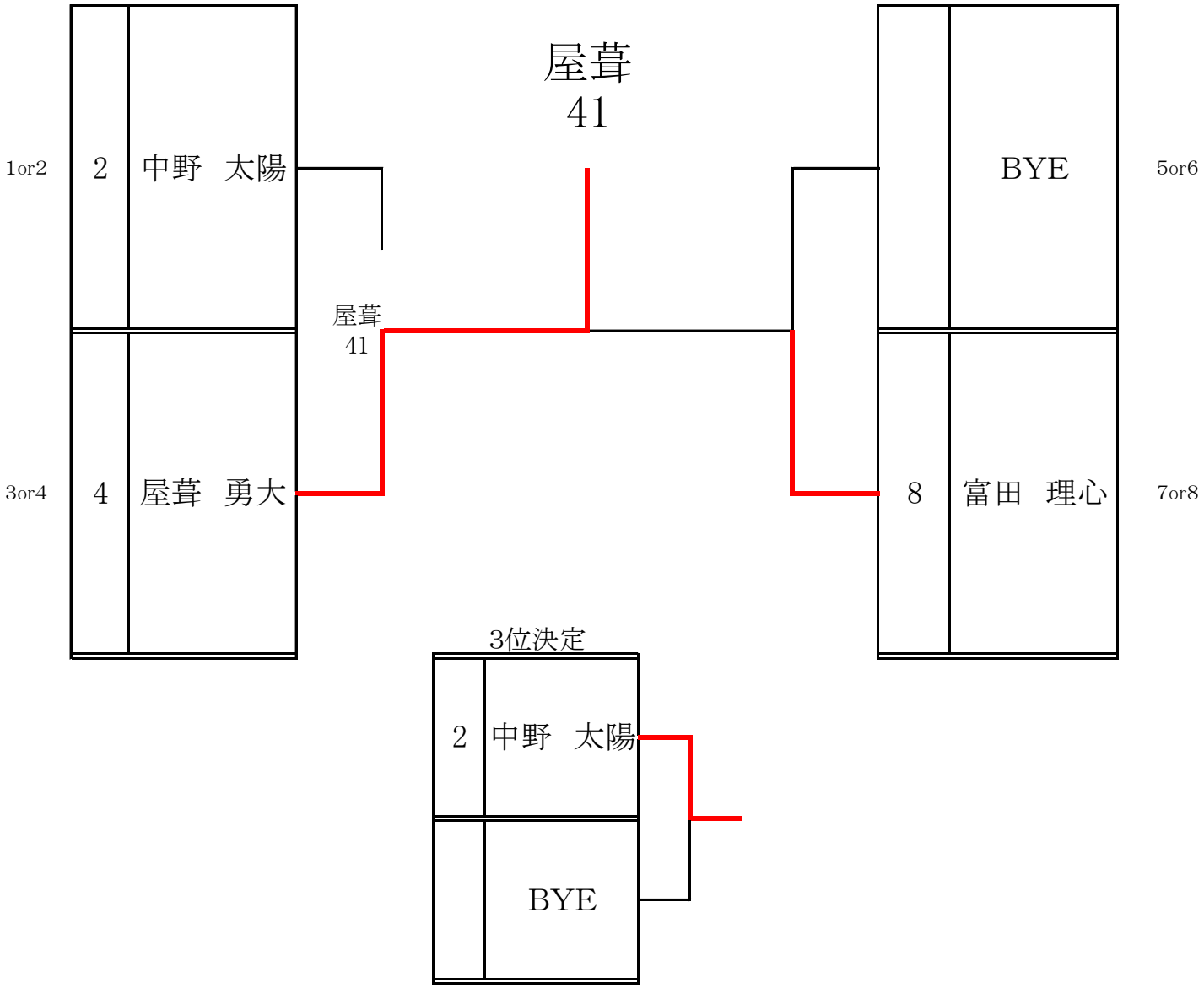

コンソレーション（小学生）

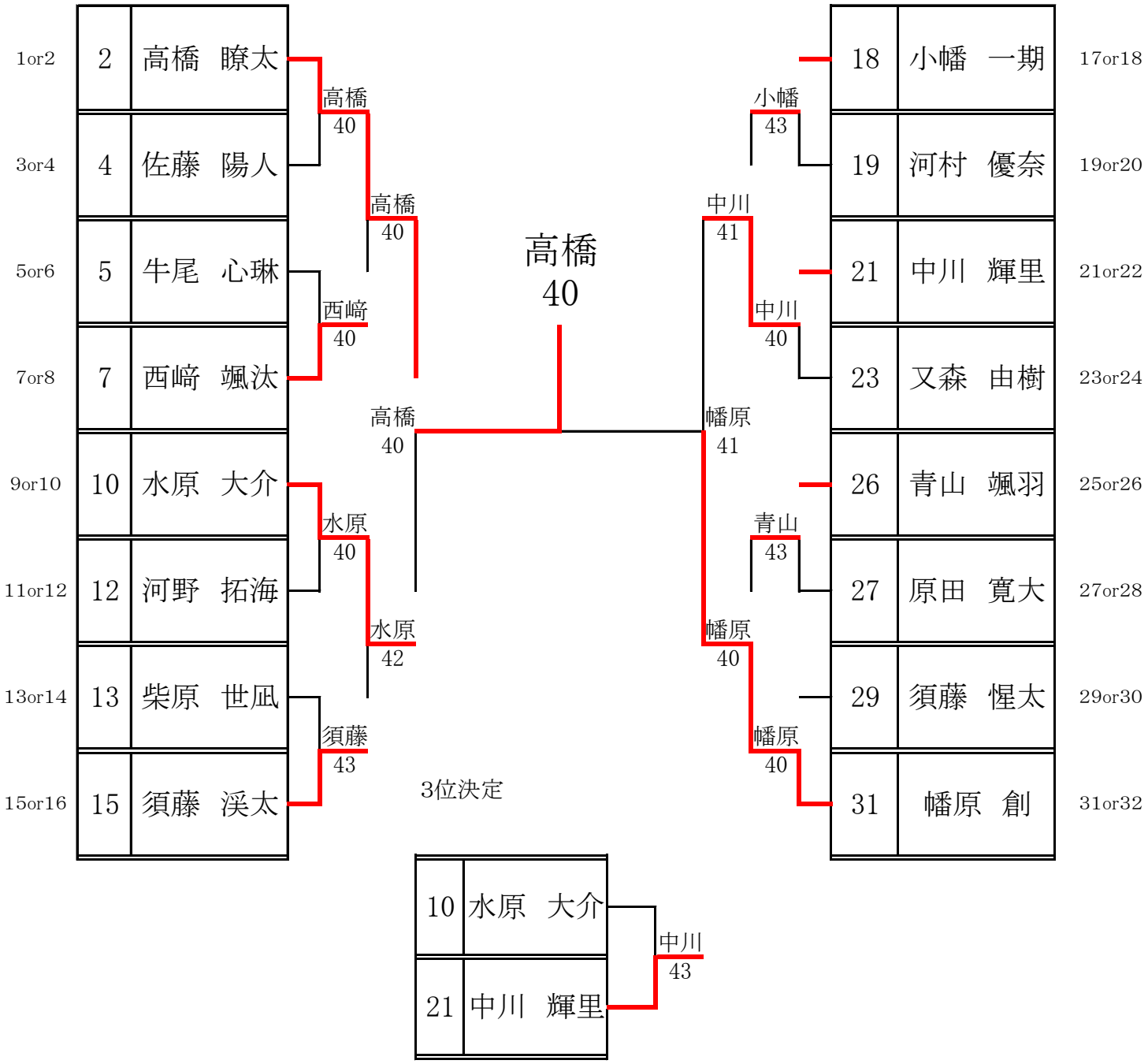

コカ･コーラカップシングルス大会中学生の部

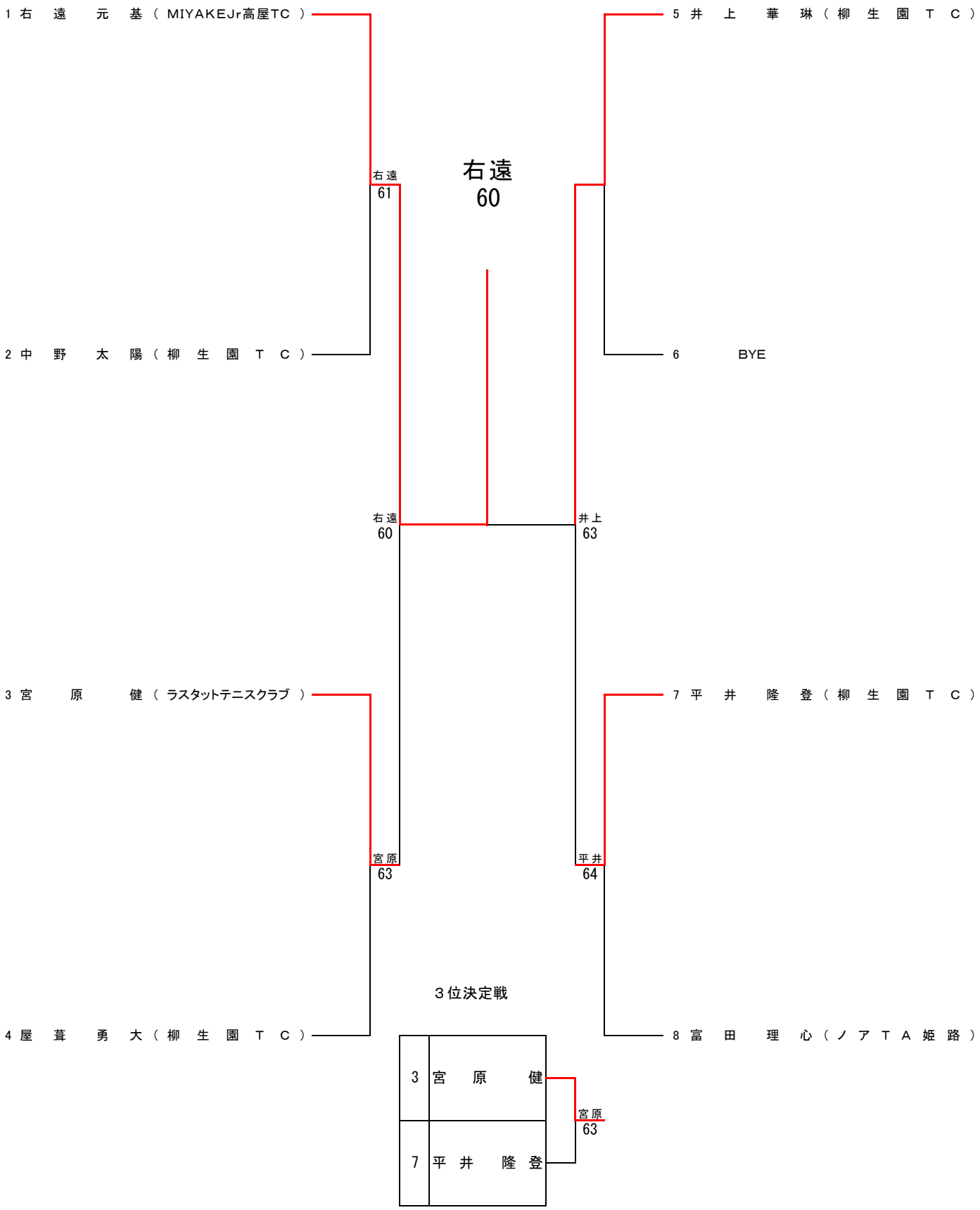
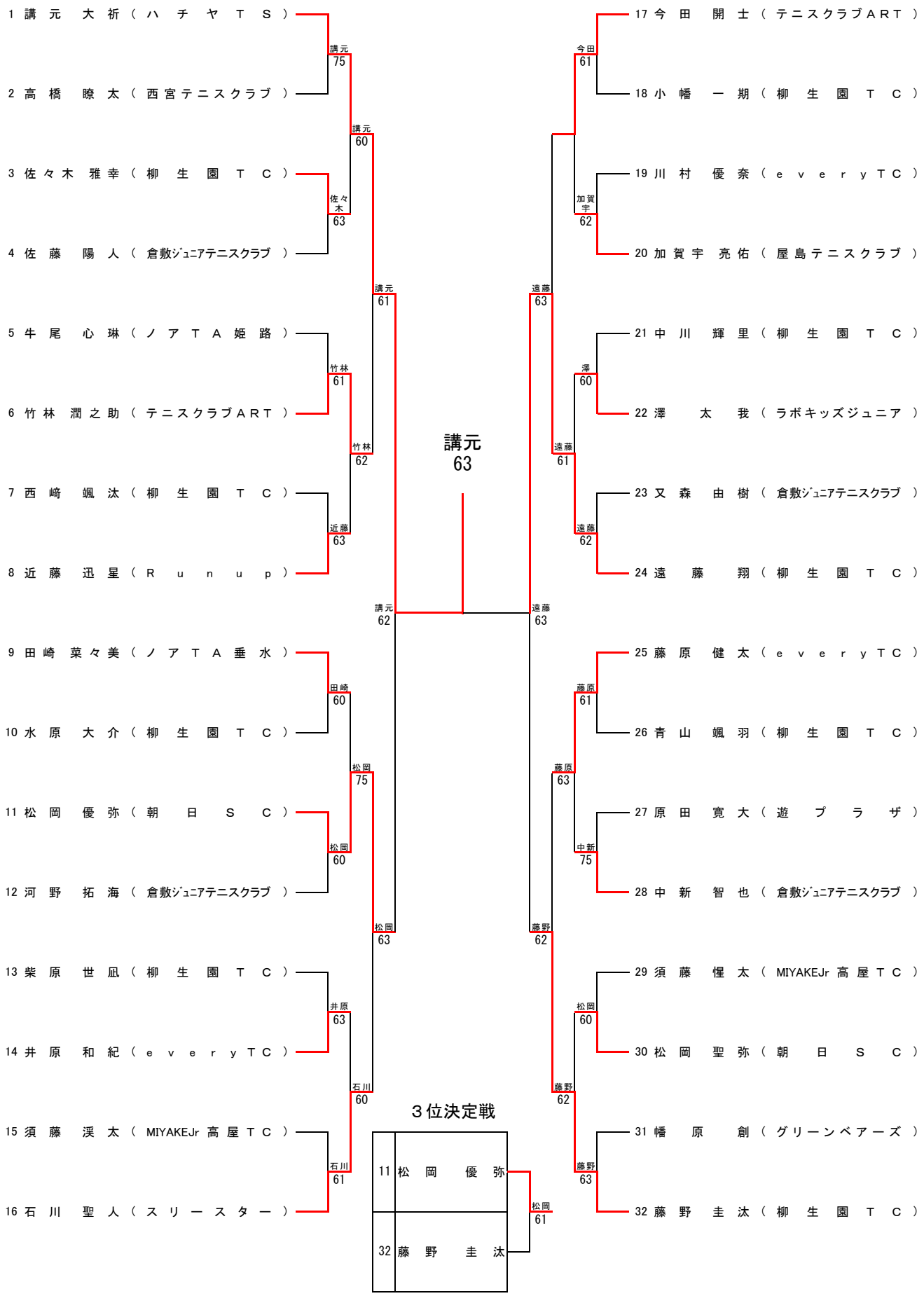
コカ･コーラカップシングルス大会小学生の部